PRZEKRÓJ NORMALNY I KONSTRUKCYJNY

SKALA 1:50

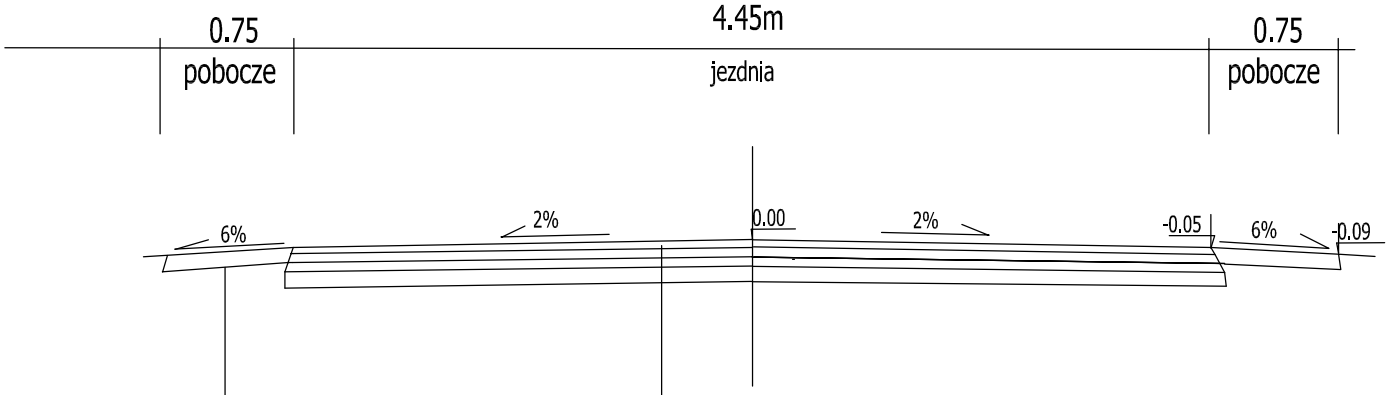

pobocze z kruszywa naturalnego gruboœci 10cm

warstwa ścieralna z betonu asfaltowego AC11 gr.4cm

warstwa wiążąca z betonu asfaltowego AC 16 gr. 5cm

miejscowo warstwa wyrównawcza z betonu asfaltowego AC16 średnia grubość 4cm

istniejąca nawierzchnia bitumiczna

NAZWA RYSUNKU	PRZEKRÓJ NORMALNY I KONSTRUKCYJNY		
OBIEKT	DROGA GMINNA nr.169032N		
INWESTOR	Gmina Mrągowo ul.Królewiecka 60A		
ADRES	dz.nr 374/3 obr.Ruska Wieś	DATA	11.2017
AUTOR OPRACOWANIA	Roman Szczepan	SKALA	1:50
		NR.RYS	2